Tannenrauch
Altersgerechtes Wohnen Wollishofen

ZIMMER 1

GESAMTFLÄCHE	24.5 m²
ZIMMERFLÄCHE	19.4 m²
GESCHOSS	1, 3, 4, 5, 6

DEPOTSCHRANK (KELLER)

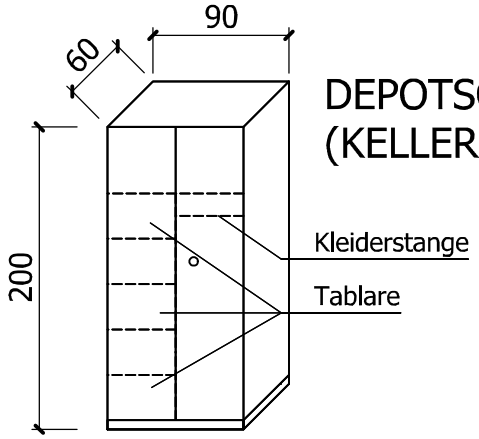

EINBAUSCHRANK (ZIMMER)

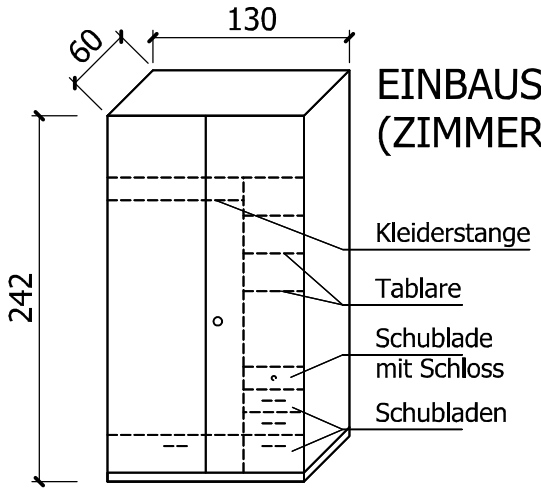

LAGEPLAN

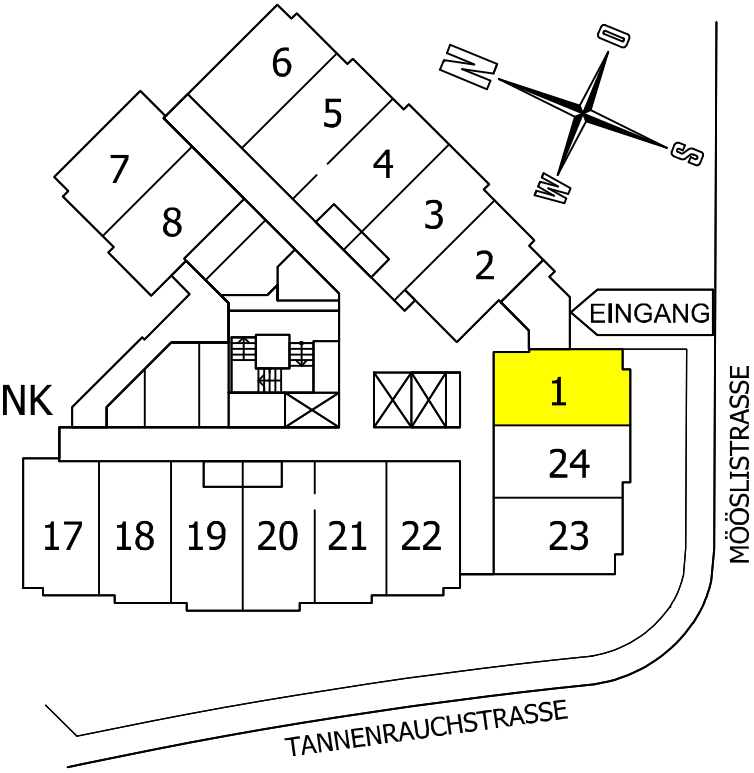
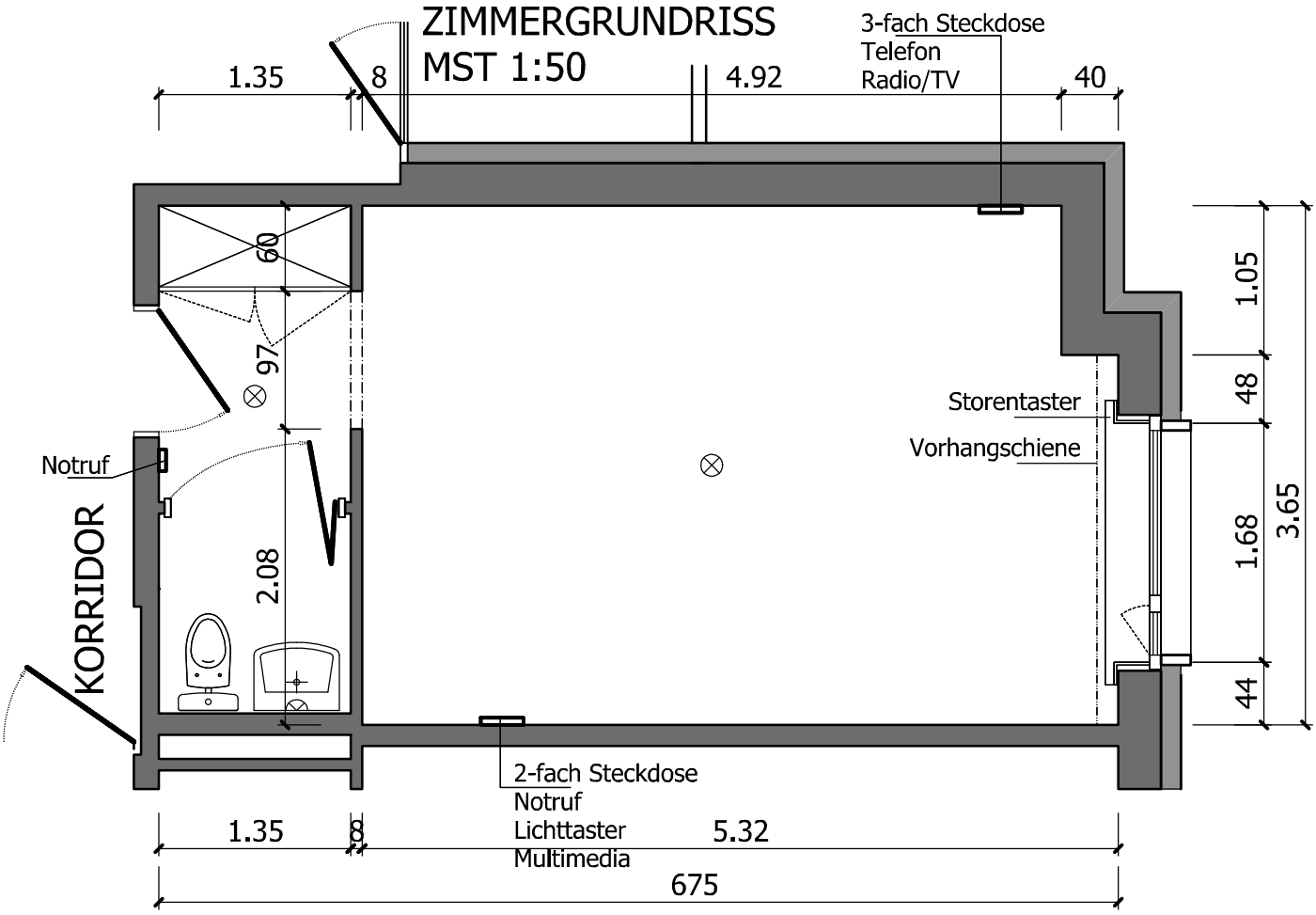
ZIMMERGRUNDRISS MST 1:50